ヒューズカバー

RoHS指令対応品

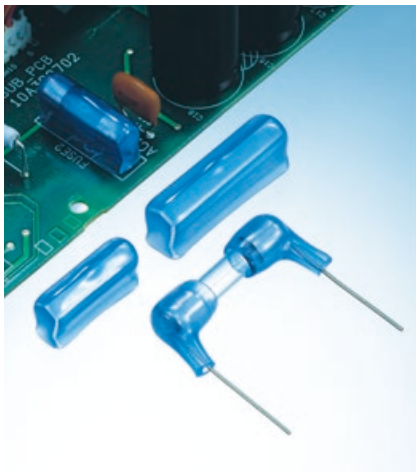

特 長

- ヒューズ用の保護、絶縁カバーです。
- ホルダータイプは、P.C.ボード上のヒューズ全体をカバーするものです。(図1、図2)
- ヒューズへの装着口が広く、作業性にすぐれ、また、装着口のくびれにより、脱落防止にもなります。(図1)
- リード線タイプは、金属キャップとリード線をカバーするタイプです。(図3)

材 質 軟質PVC
UL規格認定材(E58538)：SS107UFTT

標準色 SS107UFTT：青透明(23)

●ご注文時は、品番末尾に色番号(－23)を付けてください。

UL224認定品 **E55167** Cat.No. 15、19 …… 定格105℃, 600V

CSA規格認定品 **LR52853 LR52854** Cat.No. 15、19 …… 定格105℃, 600V

図1

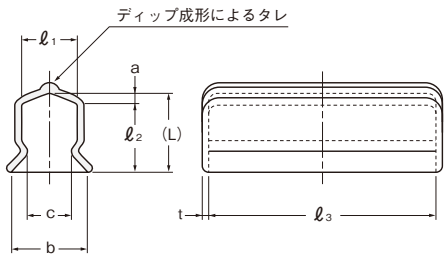

図2

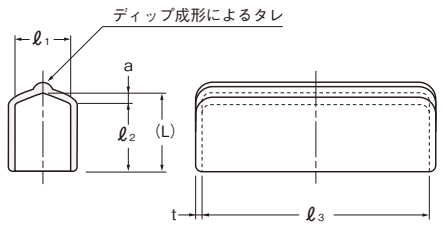

図3

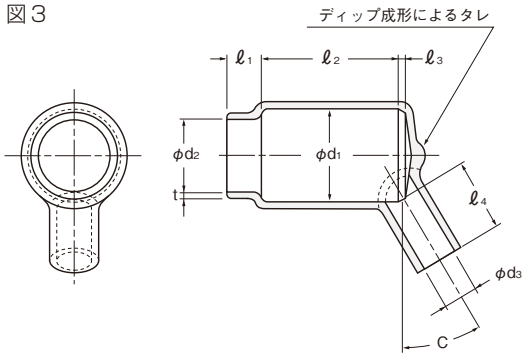

Cat.No.19

品番		寸法(mm) ℓ1	ℓ2±1	ℓ3	(L)	a	b	c	t+0.3 −0.2	図	包装単位(個)
	845220A	5.2	8.5	21.5	10.0	1.5	6.2	3.8	1.0	1	1,000
	846430A	6.4	10.0	32.5	11.5	1.5	7.4	5.0	1.0		
	845220B	6.0	8.5	23.0	10.0	1.5	9.0	4.5	1.0		
	846430B	8.0	10.0	32.5	11.5	1.5	11.0	6.5	1.0		
	840522	6.0	10.0	22.0	11.5	1.5	8.0	5.0	1.0		
	840620	6.0	10.0	20.0	11.5	1.5	—	—	1.0	2	
	840622	6.0	8.0	22.5	10.0	2.0	—	—	1.0		
	840730	7.0	10.0	30.0	12.0	2.0	—	—	1.0		
	840832	8.0	14.1	32.0	15.6	1.5	—	—	1.0		
※	840832-1	8.0	10.0	32.0	11.5	1.5	—	—	1.0		
	840836	8.0	10.0	36.0	12.0	2.0	—	—	1.0		

※印は受注生産品(数量については別途ご相談ください。)

Cat.No.15

品番		寸法(mm) ℓ1	ℓ2	ℓ3	ℓ4±1	φd1	φd2	φd3	t+0.3 −0.2	C±4°	図	包装単位(個)
	840610	3.0	7.0	0.5	10	7.0	6.0	1.5	0.8	23°	3	1,000
※■	841210	5.0	20.0	2.0	10	13.5	10.5	5.0	1.0	30°		

※印は受注生産品(数量については別途ご相談ください。)
■ UL規格外品